## Nadproże N-01

A-A

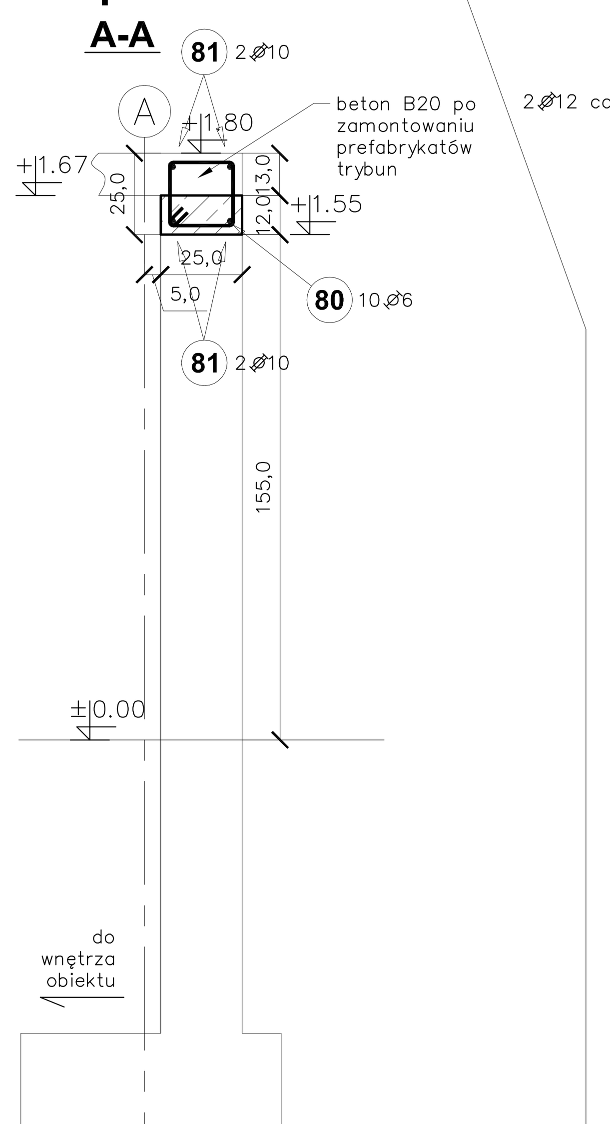


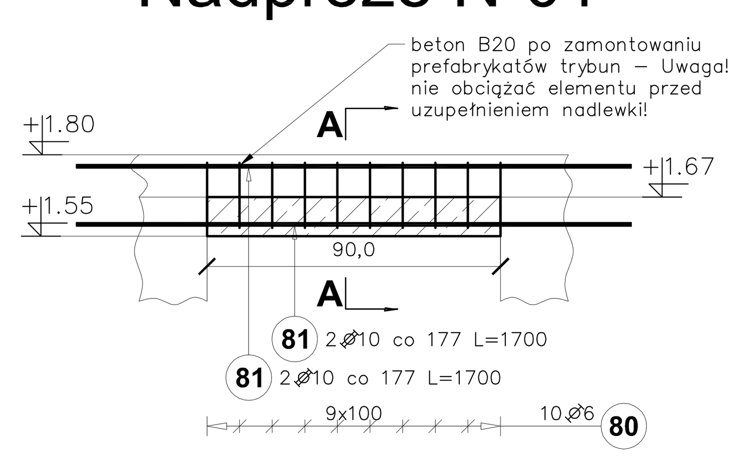


## Nadproże N-01

| Poz. | Stal ø A-I | Stal ø A-III | Długość (mm) | Liczba w elemencie | Liczba elementów | Liczba ogółem | Długość łączna (m) A-I ø 6 | Długość łączna (m) A-III ø 10 |
|---|---|---|---|---|---|---|---|---|
| 80 | 6 | | 890 | 10 | 3 | 30 | 26,70 | |
| 81 | | 10 | 1700 | 4 | 3 | 12 | | 20,40 |
| Długość wg średnic (m) | | | | | | | 26,70 | 20,40 |
| Masa 1 m pręta (kg/m) | | | | | | | 0,22 | 0,62 |
| Masa łączna wg średnic (kg) | | | | | | | 5,93 | 12,59 |
| Masa łączna wg gatunku stali (kg) | | | | | | | 5,93 | 12,59 |
| Ogółem (kg) | | | | | | | 18,51 | |

## Filar F-01

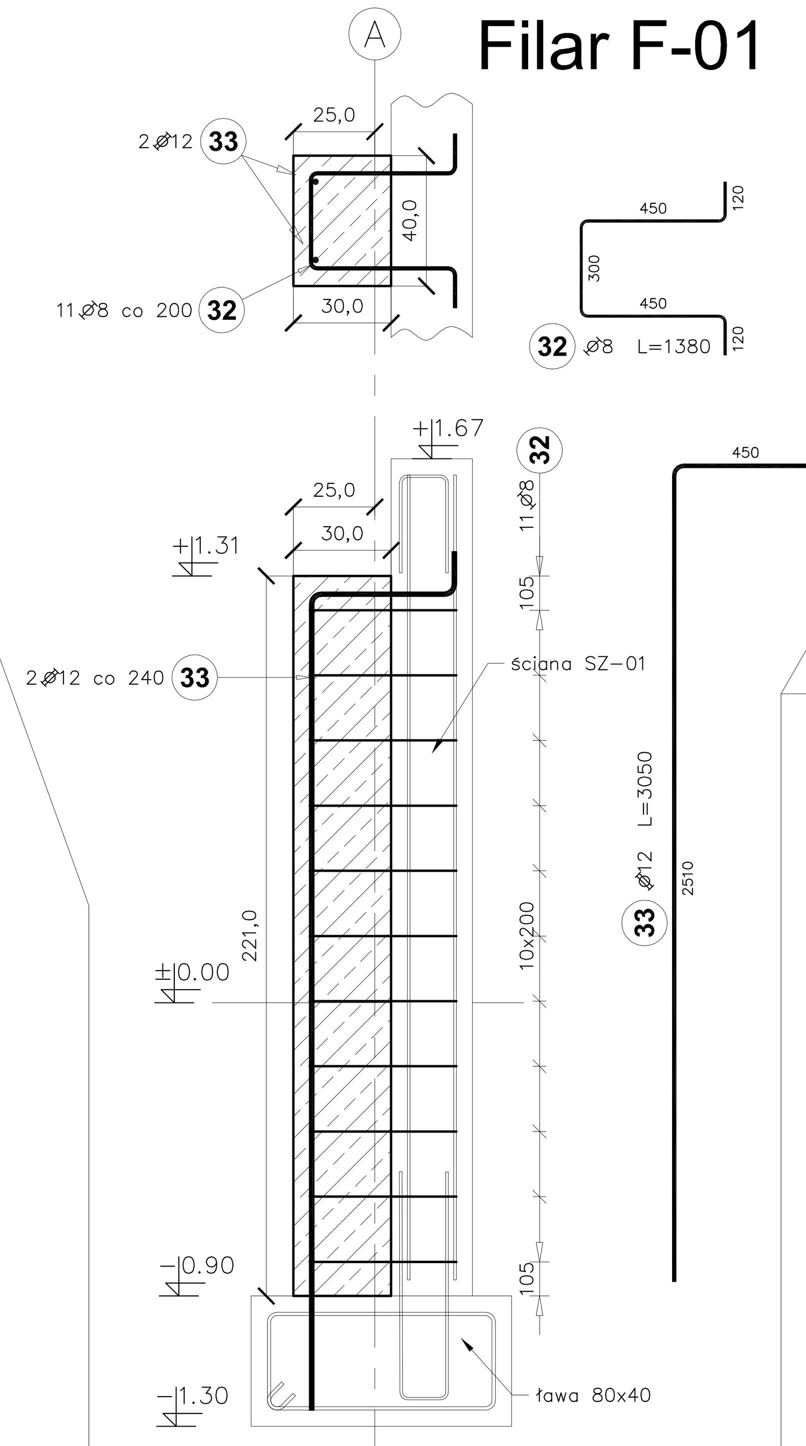


## Filar F-01

| Poz. | Stal ø A-I | Stal ø A-III | Długość (mm) | Liczba w elemencie | Liczba elementów | Liczba ogółem | Długość łączna (m) A-I ø 8 | Długość łączna (m) A-III ø 12 |
|---|---|---|---|---|---|---|---|---|
| 32 | 8 | | 1380 | 11 | 9 | 99 | 136,62 | |
| 33 | | 12 | 3050 | 2 | 9 | 18 | | 54,90 |
| Długość wg średnic (m) | | | | | | | 136,62 | 54,90 |
| Masa 1 m pręta (kg/m) | | | | | | | 0,40 | 0,89 |
| Masa łączna wg średnic (kg) | | | | | | | 53,96 | 48,75 |
| Masa łączna wg gatunku stali (kg) | | | | | | | 53,96 | 48,75 |
| Ogółem (kg) | | | | | | | 102,72 | |

## Ława 80x40 Ściana SZ-01

| Poz. | Stal ø A-0 | Stal ø A-III | Długość (mm) | Liczba w elemencie | Liczba elementów | Liczba ogółem | Długość łączna (m) A-0 ø 6 | A-III ø 8 | A-III ø 10 | A-III ø 16 |
|---|---|---|---|---|---|---|---|---|---|---|
| 21 | | 10 | 2100 | 190 | 1 | 190 | | | 399,00 | |
| 22 | | 16 | 47250 | 8 | 1 | 8 | | | | 378,00 |
| 23 | | 8 | 1520 | 316 | 1 | 316 | | 480,32 | | |
| 24 | | 8 | 720 | 316 | 1 | 316 | | 227,52 | | |
| 25 | | 8 | 2590 | 632 | 1 | 632 | | 1636,88 | | |
| 26 | | 8 | 47150 | 34 | 1 | 34 | | 1603,10 | | |
| 27 | 6 | | 250 | 182 | 1 | 182 | 45,50 | | | |
| Długość wg średnic (m) | | | | | | | 45,50 | 3947,82 | 399,00 | 378,00 |
| Masa 1 m pręta (kg/m) | | | | | | | 0,22 | 0,40 | 0,62 | 1,58 |
| Masa łączna wg średnic (kg) | | | | | | | 10,10 | 1559,39 | 246,18 | 597,24 |
| Masa łączna wg gatunku stali (kg) | | | | | | | 10,10 | 2402,81 | | |
| Ogółem (kg) | | | | | | | 2412,91 | | | |

## Trzon 01

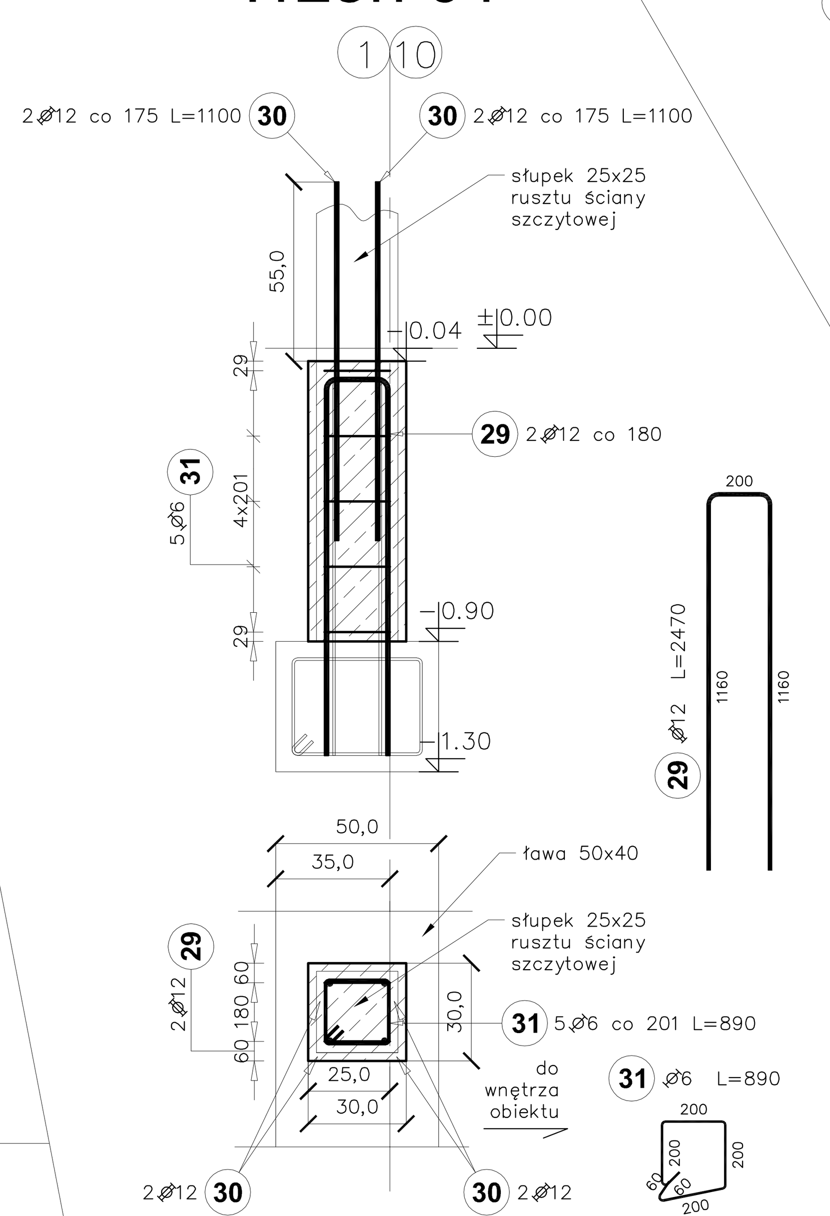


## Trzon 01

| Poz. | Stal ø A-I | Stal ø A-III | Długość (mm) | Liczba w elemencie | Liczba elementów | Liczba ogółem | Długość łączna (m) A-I ø 6 | Długość łączna (m) A-III ø 12 |
|---|---|---|---|---|---|---|---|---|
| 29 | | 12 | 2470 | 2 | 4 | 8 | | 19,76 |
| 30 | | 12 | 1100 | 4 | 4 | 16 | | 17,60 |
| 31 | 6 | | 890 | 5 | 4 | 20 | 17,80 | |
| Długość wg średnic (m) | | | | | | | 17,80 | 37,36 |
| Masa 1 m pręta (kg/m) | | | | | | | 0,22 | 0,89 |
| Masa łączna wg średnic (kg) | | | | | | | 3,95 | 33,18 |
| Masa łączna wg gatunku stali (kg) | | | | | | | 3,95 | 33,18 |
| Ogółem (kg) | | | | | | | 37,13 | |

## Ława 80x40 Ściana SZ-01

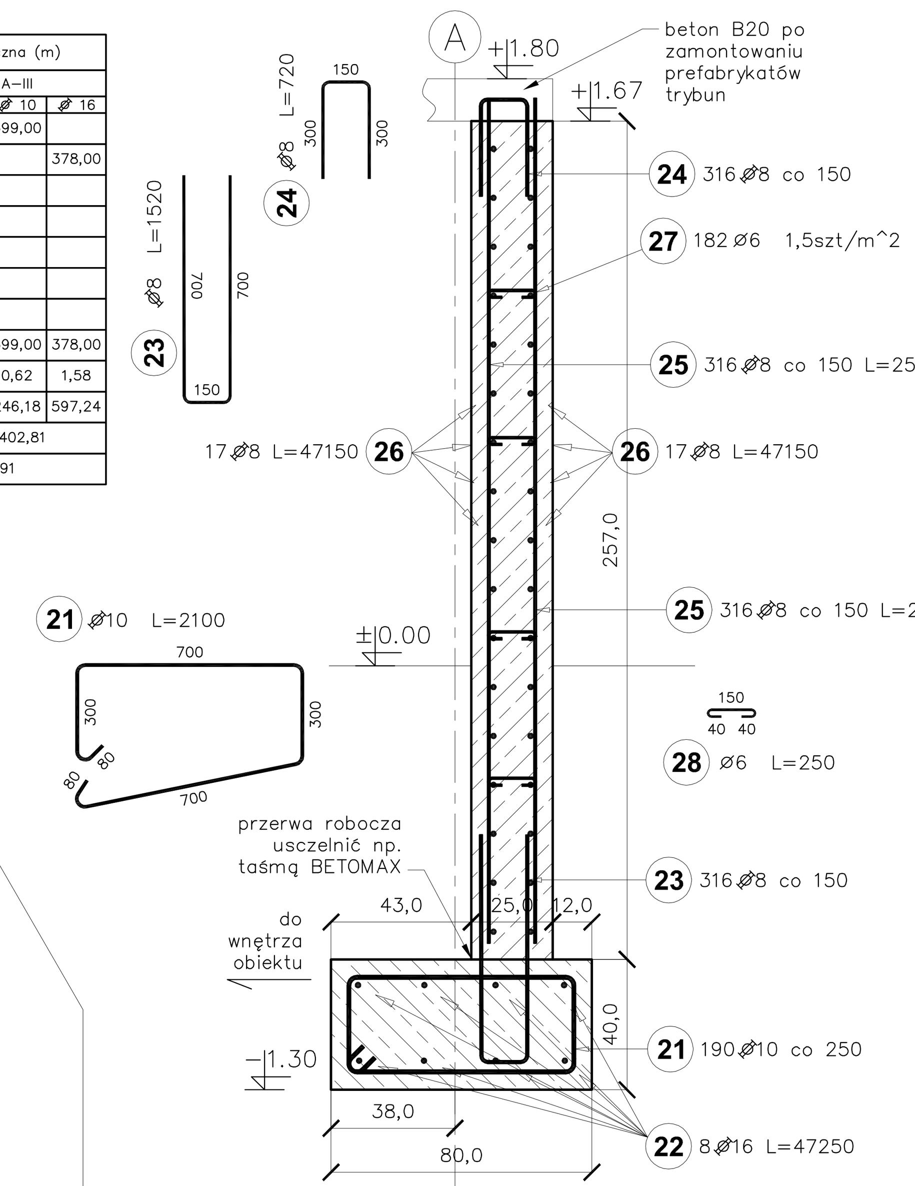


## Ława 50x40

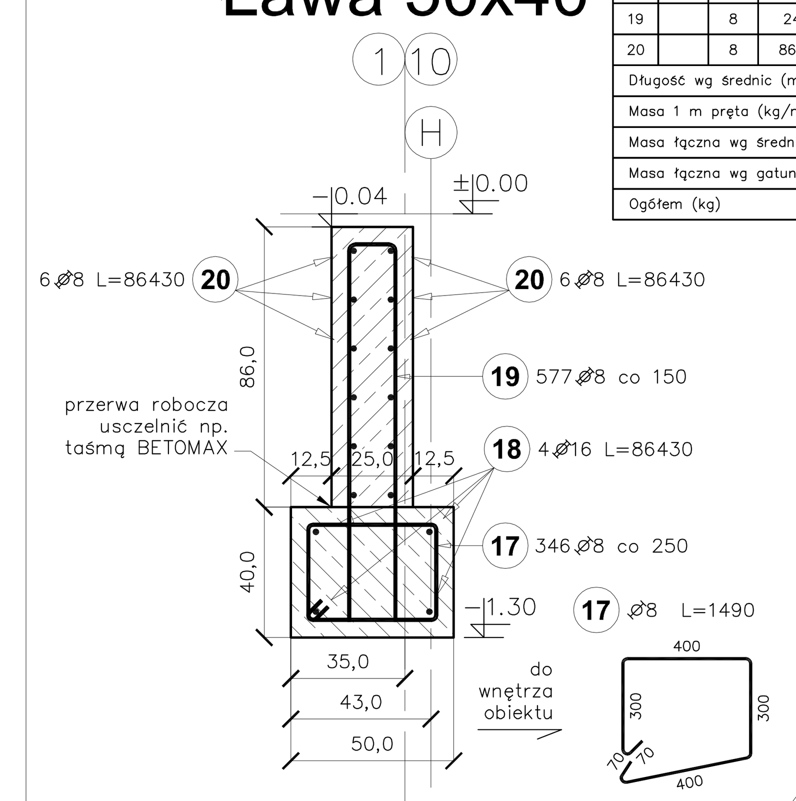


## Ława 50x40

| Poz. | Stal ø A-I | Stal ø A-III | Długość (mm) | Liczba w elemencie | Liczba elementów | Liczba ogółem | Długość łączna (m) A-I ø 8 | A-III ø 8 | A-III ø 16 |
|---|---|---|---|---|---|---|---|---|---|
| 17 | 8 | | 1490 | 346 | 1 | 346 | 515,54 | | |
| 18 | | 16 | 86430 | 4 | 1 | 4 | | | 345,72 |
| 19 | | 8 | 2440 | 577 | 1 | 577 | | 1407,88 | |
| 20 | | 8 | 86430 | 12 | 1 | 12 | | 1037,16 | |
| Długość wg średnic (m) | | | | | | | 515,54 | 2445,04 | 345,72 |
| Masa 1 m pręta (kg/m) | | | | | | | 0,40 | 0,40 | 1,58 |
| Masa łączna wg średnic (kg) | | | | | | | 203,64 | 965,79 | 546,24 |
| Masa łączna wg gatunku stali (kg) | | | | | | | 203,64 | 1512,03 | |
| Ogółem (kg) | | | | | | | 1715,67 | | |

## Stopa 280x460x60

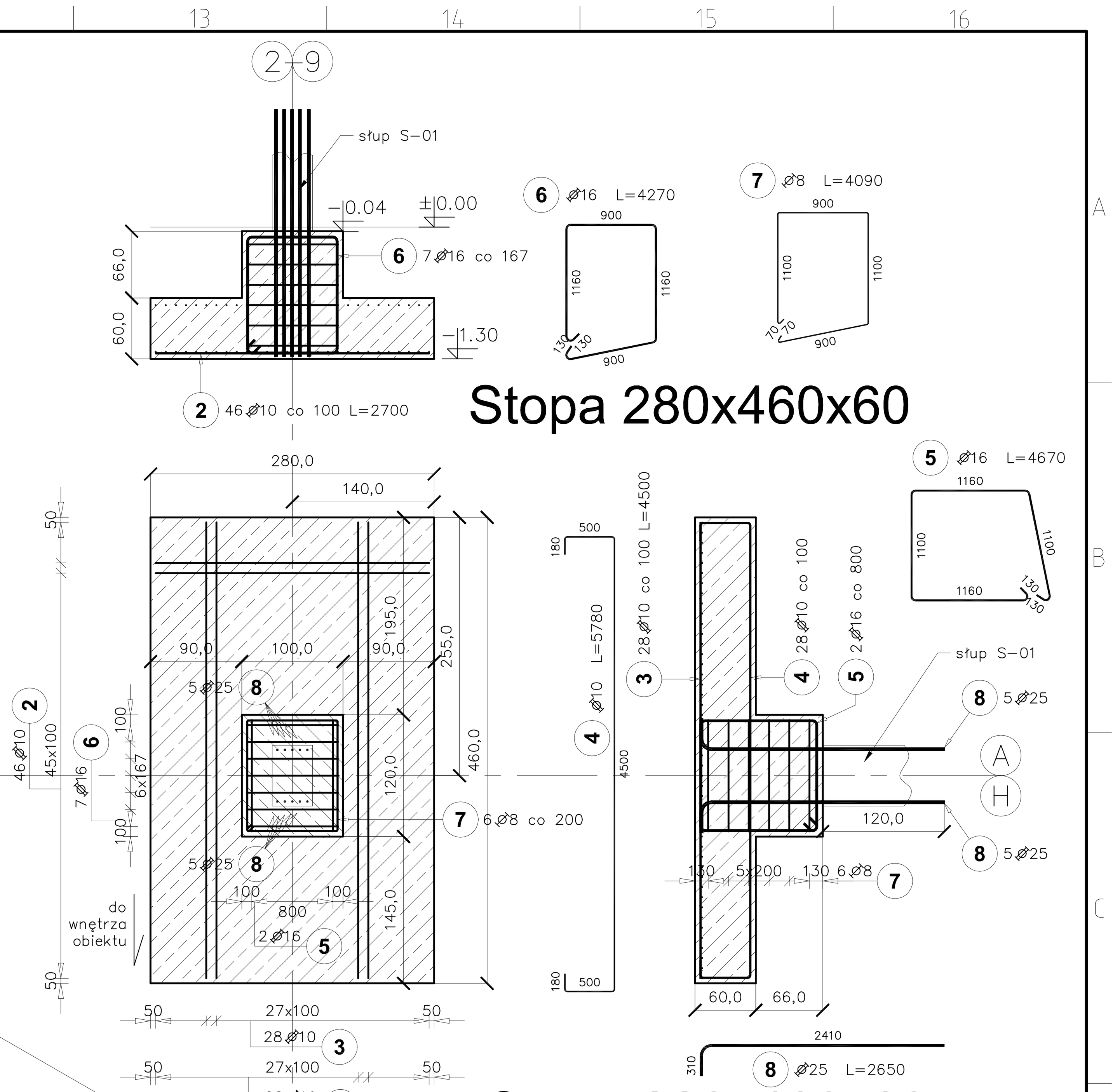


## Stopa 280x460x60

| Poz. | Stal ø A-I | Stal ø A-III | Długość (mm) | Liczba w elemencie | Liczba elementów | Liczba ogółem | Długość łączna (m) A-I ø 8 | A-III ø 10 | A-III ø 16 | A-III ø 25 |
|---|---|---|---|---|---|---|---|---|---|---|
| 2 | | 10 | 2700 | 46 | 16 | 736 | | 1987,20 | | |
| 3 | | 10 | 4500 | 28 | 16 | 448 | | 2016,00 | | |
| 4 | | 10 | 5780 | 28 | 16 | 448 | | 2589,44 | | |
| 5 | | 16 | 4670 | 2 | 16 | 32 | | | 149,44 | |
| 6 | | 16 | 4270 | 7 | 16 | 112 | | | 478,24 | |
| 7 | 8 | | 4090 | 6 | 16 | 96 | 392,64 | | | |
| 8 | | 25 | 2650 | 10 | 16 | 160 | | | | 424,00 |
| Długość wg średnic (m) | | | | | | | 392,64 | 6592,64 | 627,68 | 424,00 |
| Masa 1 m pręta (kg/m) | | | | | | | 0,40 | 0,62 | 1,58 | 3,85 |
| Masa łączna wg średnic (kg) | | | | | | | 155,09 | 4067,66 | 991,73 | 1632,40 |
| Masa łączna wg gatunku stali (kg) | | | | | | | 155,09 | 6691,79 | | |
| Ogółem (kg) | | | | | | | 6846,89 | | | |

## Stopa 180x260x60

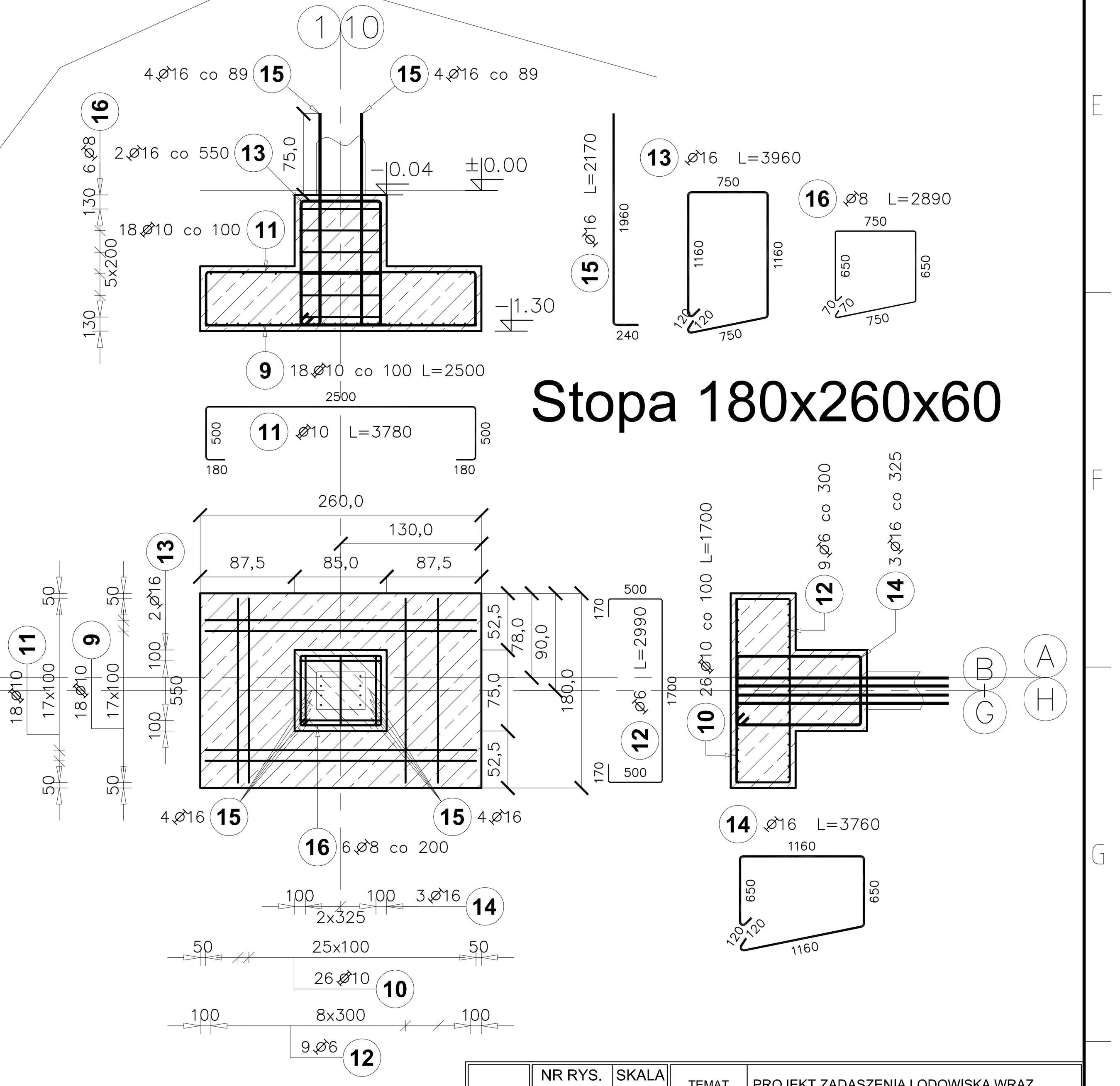


## Słup S-01

| Poz. | Stal ø A-I | Stal ø A-III | Długość (mm) | Liczba w elemencie | Liczba elementów | Liczba ogółem | Długość łączna (m) A-I ø 8 | A-III ø 12 | A-III ø 25 |
|---|---|---|---|---|---|---|---|---|---|
| 34 | | 25 | 5520 | 10 | 16 | 160 | | | 883,20 |
| 35 | 8 | | 1680 | 52 | 16 | 832 | 1397,76 | | |
| 36 | | 12 | 5520 | 2 | 16 | 32 | | 176,64 | |
| 37 | 8 | | 480 | 26 | 16 | 416 | 199,68 | | |
| Długość wg średnic (m) | | | | | | | 1597,44 | 176,64 | 883,20 |
| Masa 1 m pręta (kg/m) | | | | | | | 0,40 | 0,89 | 3,85 |
| Masa łączna wg średnic (kg) | | | | | | | 630,99 | 156,86 | 3400,32 |
| Masa łączna wg gatunku stali (kg) | | | | | | | 630,99 | 3557,18 | |
| Ogółem (kg) | | | | | | | 4188,17 | | |

## Słup S-01

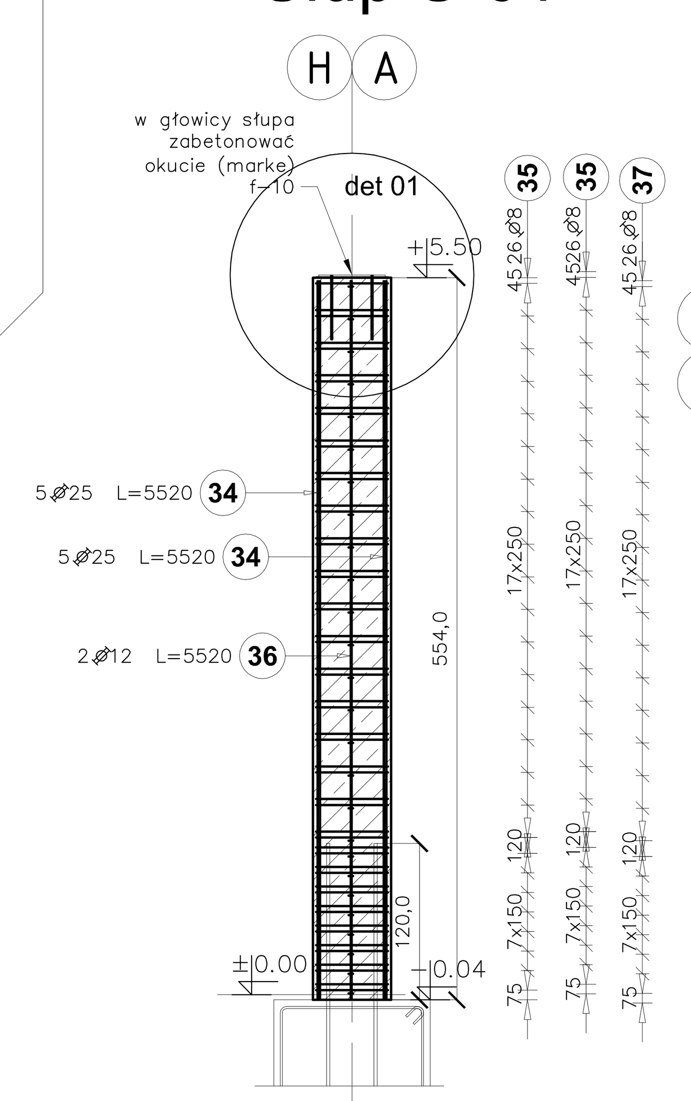


## Słup S-01

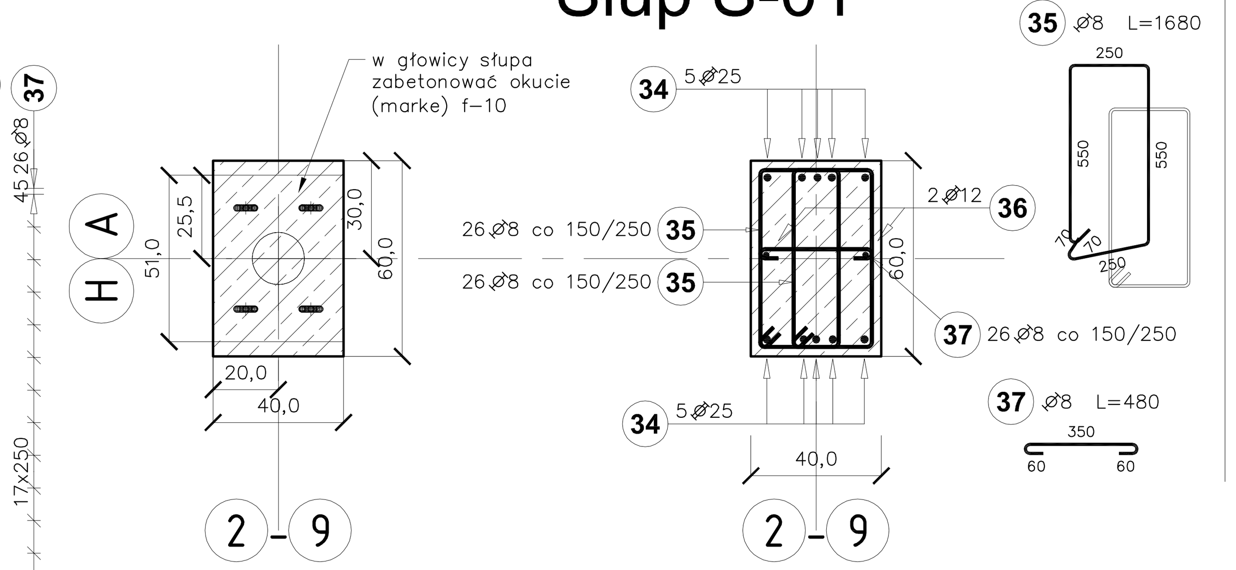


## det 01

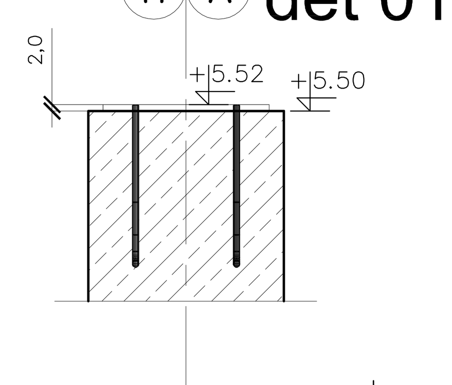

## Stopa 180x260x60

| Poz. | Stal ø A-I | Stal ø A-III | Długość (mm) | Liczba w elemencie | Liczba elementów | Liczba ogółem | Długość łączna (m) A-I ø 6 | A-I ø 8 | A-I ø 16 | A-III ø 10 |
|---|---|---|---|---|---|---|---|---|---|---|
| 9 | | 10 | 2500 | 18 | 16 | 288 | | | | 720,00 |
| 10 | | 10 | 1700 | 26 | 16 | 416 | | | | 707,20 |
| 11 | | 10 | 3780 | 18 | 16 | 288 | | | | 1088,64 |
| 12 | 6 | | 2990 | 9 | 16 | 144 | 430,56 | | | |
| 13 | 16 | | 3960 | 2 | 16 | 32 | | | 126,72 | |
| 14 | 16 | | 3760 | 3 | 16 | 48 | | | 180,48 | |
| 15 | 16 | | 2170 | 8 | 16 | 128 | | | 277,76 | |
| 16 | 8 | | 2890 | 6 | 16 | 96 | | 277,44 | | |
| Długość wg średnic (m) | | | | | | | 430,56 | 277,44 | 584,96 | 2515,84 |
| Masa 1 m pręta (kg/m) | | | | | | | 0,22 | 0,40 | 1,58 | 0,62 |
| Masa łączna wg średnic (kg) | | | | | | | 95,58 | 109,59 | 924,24 | 1552,27 |
| Masa łączna wg gatunku stali (kg) | | | | | | | 1129,41 | | | 1552,27 |
| Ogółem (kg) | | | | | | | 2681,68 | | | |

beton fundamentów: B20
beton el. nadziemnych: B25

| Stal | | | | |
|---|---|---|---|---|
| ø | ø | ø | ø | # |
| A-0 | A-I | A-II | A-III | A-IIIN |

otulina prętów: 25mm
od strony gruntu: 50mm

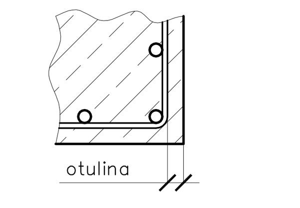


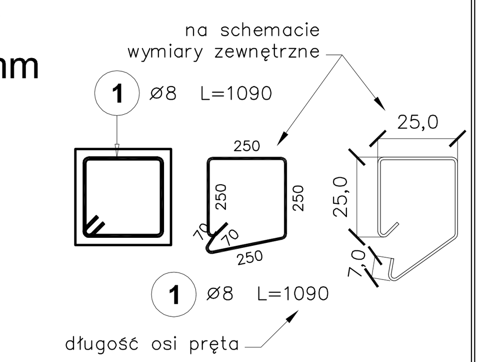



PRACOWNIA PROJEKTOWA
ul. Jurajska 72 32-082 BOLECHOWICE
tel / fax (12) 397 52 32 e-mail: pracownia.jarosz@onet.eu


| | | | |
|---|---|---|---|
| NR RYS. B-01 | SKALA 1:50 1:20 | TEMAT | PROJEKT ZADASZENIA LODOWISKA WRAZ Z TRYBUNAMI W CZARNYM DUNAJCU |
| rewizja: rew-00 | | ADRES | powiat: NOWOTARSKI, gmina: CZARNY DUNAJEC działki nr: 5358/2, 5361/5, 5367/2, 5368/1, 5368/3, 5370/5, 5371/5, 5372/5, 5375/6, 5375/7, 5376, 5377/5, 5378/1, 5383/2, 5384/2, 5385/1, 5386/1, 5387/1, 5388/1, 5389/4 |
| DATA KWIECIEŃ 2012 | | INWESTOR | URZĄD GMINY W CZARNYM DUNAJCU UL. PIŁSUDSKIEGO 2 34-470 CZARNY DUNAJEC |
| JEDNOSTKI [cm] | | STADIUM | PROJEKT WYKONAWCZY |
| | | PRZEDMIOT RYSUNKU | ELEMENTY ŻELBETOWE cz. 01 |


projektował: Przemysław Jarosz
sprawdził: Marian Jarosz



Wszelkie prawa autorskie zastrzeżone ( All rights reserved )