– LOKALIZACJA KŁADKI ROWEROWEJ NAD POT. CZARNY DUNAJEC W M. CZARNY DUNAJEC

Inwestor: Urząd Gminy Czarny Dunajec ul. Piłsudskiego 2 34–470 Czarny Dunajec	Biuro projektowe: GEODEZJA BUDOWNICTWO GEO ART mgr inż. Justyna Polaczek 34–470 Czarny Dunajec ul. Mościckiego 21 biuro: Rynek 38 tel. (0-18) 265-75-93, kom. 0-601-46-77-39 mgr inż. Justyna Polaczek 34–470 Czarny Dunajec ul. Mościckiego 21 biuro: Rynek 38

Nazwa opracowania: *Historyczno–kulturowo–przyrodniczy szlak dookoła Tatr, Etap I odc. ścieżki rowerowej Nowy Targ–Sucha Hora, Ścieżka rowerowa na terenie gm. Czarny Dunajec*

KŁADKA ROWEROWA NA POT. CZARNY DUNAJEC W M. CZARNY DUNAJEC

Branża:	Adres obiektu budowlanego: Stare Bystre – Chochołów		Część:
MOSTOWA	Gmina: Czarny Dunajec / Powiat: nowotarski	Województwo: małopolskie	PROJEKT WYKONAWCZY
Funkcja:	Imię, Nazwisko:	Uprawnienia:	Podpis:
Projektant:	mgr. inż Wojciech Radwański	nr ewid: 37/2003 upr. projektowe bez ograniczeń	
Sprawdzający:	mgr inż. Piotr Tarapacki	nr ewid: K–64/01 upr. projektowe bez ograniczeń	
Opracowanie:	mgr inż. Paweł Polaczek		
	mgr inż. Michał Molek		
	mgr inż. Michał Truty		
Nazwa rysunku:	ORIENTACJA	Nr rys. 3.01	Skala: –

Prawa autorskie zastrzeżone, łącznie z prawem reprodukcji lub udostępniania osobom trzecim niniejszego rysunku lub jego części bez upoważnienia inwestora.

Czarny Dunajec, 08.2009 r.

MAPA DO CELÓW PROJEKTOWYCH
SKALA 1:500

Powstałaa na podstawie istniejącej mapy syt.-wys.
w skali 1:500
KM. 183.313.0744; 0743

Woj.: ma?opolskie
Powiat: nowotarski
Gmina: Czarny Dunajec
Obręb: Podczerwone

Granice działek ewidencyjnych naniesiono kolorem zielonym

GEO-ART
GEODEZJA I BUDOWNICTWO
Justyna Polaczek
34-470 Czarny Dunajec, ul. Rynek 38

183.313.0743
183.313.0744

2859/1
2859/2
2870/1
2870/2
2857/26
2856
2855
2745
400/37
6351/36
6351/38
6351/40
6351/42
6351/44
6351/46
6351/48

X=5333200
Y=4546850

Lz
Ls
Lz
Ls

SUCHA HORA
NOWY TARG

rz. Czarny Dunajec
rz. Czarny Dunajec

Czarny Dunajec
Podczerwone

Inwestor:
Urząd Gminy Czarny Dunajec
ul. Piłsudskiego 2
34-470 Czarny Dunajec

Biuro projektowe:
GEODEZJA BUDOWNICTWO
GEO ART
mgr inż. Justyna Polaczek
34-470 Czarny Dunajec ul.Mościckiego 21
biuro: ul.Rynek 38
tel. (0-18)263-75-91, kom.0-601-44-77-59

mgr inż. Justyna Polaczek
34-470 Czarny Dunajec
ul. Mościckiego 21
biuro: Rynek 38

Nazwa opracowania: *Historyczno-kulturowo-przyrodniczy szlak dookoła Tatr, Etap I odc. ścieżki rowerowej Nowy Targ-Sucha Hora, Ścieżka rowerowa na terenie gm. Czarny Dunajec*

KŁADKA ROWEROWA NA POT. CZARNY DUNAJEC W M. CZARNY DUNAJEC

Branża:	Adres obiektu budowlanego: Stare Bystre – Chochołów		Część:
MOSTOWA	Gmina: Czarny Dunajec / Powiat: nowotarski	Województwo: małopolskie	PROJEKT WYKONAWCZY
Funkcja:	Imię, Nazwisko:	Uprawnienia:	Podpis:
Projektant:	mgr. inż Wojciech Radwański	nr ewid: 37/2003 upr. projektowe bez ograniczeń	
Sprawdzający:	mgr inż. Piotr Tarapacki	nr ewid: K-64/01 upr. projektowe bez ograniczeń	
Opracowanie:	mgr inż. Paweł Polaczek		
	mgr inż. Michał Molek		
	mgr inż. Michał Truty		
Nazwa rysunku:	PROJEKT ZAGOSPODAROWANIA TERENU	Nr rys: 3.02	Skala: 1:500

Prawa autorskie zastrzeżone, łącznie z prawem reprodukcji lub udostępniania osobom trzecim niniejszego rysunku lub jego części bez upoważnienia inwestora.

Czarny Dunajec, 08.2009 r.

WIDOK Z BOKU
Skala 1:100

PRZEKRÓJ PODŁUŻNY
Skala 1:100

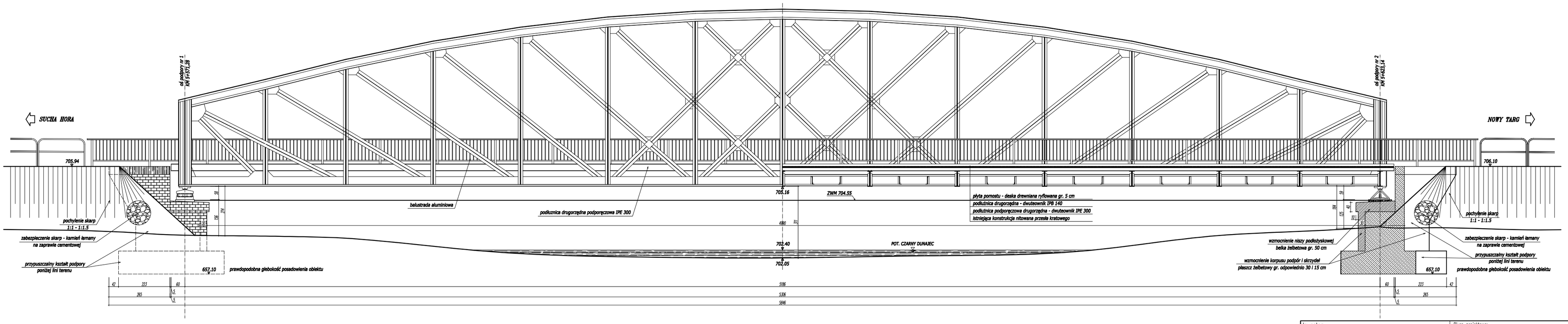

Inwestor: Urząd Gminy Czarny Dunajec ul. Piłsudskiego 2 34–470 Czarny Dunajec	Biuro projektowe: GEODEZJA INNOWACYJNA mgr inż. Justyna Polaczek 34-470 Czarny Dunajec, ul. Mościckiego 21 biuro: Rynek 38 tel. (0-18) 265-75-45, kom. 0-601-46-77-29	mgr inż. Justyna Polaczek 34–470 Czarny Dunajec ul. Mościckiego 21 biuro: Rynek 38	
Nazwa opracowania: *Historyczno–kulturowo–przyrodniczy szlak dookoła Tatr, Etap I odc. ścieżki rowerowej Nowy Targ–Sucha Hora, Ścieżka rowerowa na terenie gm. Czarny Dunajec* KŁADKA ROWEROWA NA POT. CZARNY DUNAJEC W M. CZARNY DUNAJEC			
Branża: MOSTOWA	Adres obiektu budowlanego: Stare Bystre – Chochołów; Gmina: Czarny Dunajec; Powiat: nowotarski	Województwo: małopolskie	Część: PROJEKT WYKONAWCZY
Funkcja:	Imię, Nazwisko:	Uprawnienia:	Podpis:
Projektant:	*mgr. inż Wojciech Radwański*	*nr ewid: 37/2003 upr. projektowe bez ograniczeń*	
Sprawdzający:	*mgr inż. Piotr Tarapacki*	*nr ewid: K–64/01 upr. projektowe bez ograniczeń*	
Opracowanie:	*mgr inż. Paweł Polaczek*		
	mgr inż. Michał Molek		
	mgr inż. Michał Truty		
Nazwa rysunku:	WIDOK Z BOKU, PRZEKRÓJ PODŁUŻNY	Nr rys. 3.03	Skala: 1:100
	Prawa autorskie zastrzeżone, łącznie z prawem reprodukcji lub udostępniania osobom trzecim niniejszego rysunku lub jego części bez upoważnienia inwestora.		Czarny Dunajec, 08.2009 r.

PRZEKRÓJ POPRZECZNY

Skala 1:50

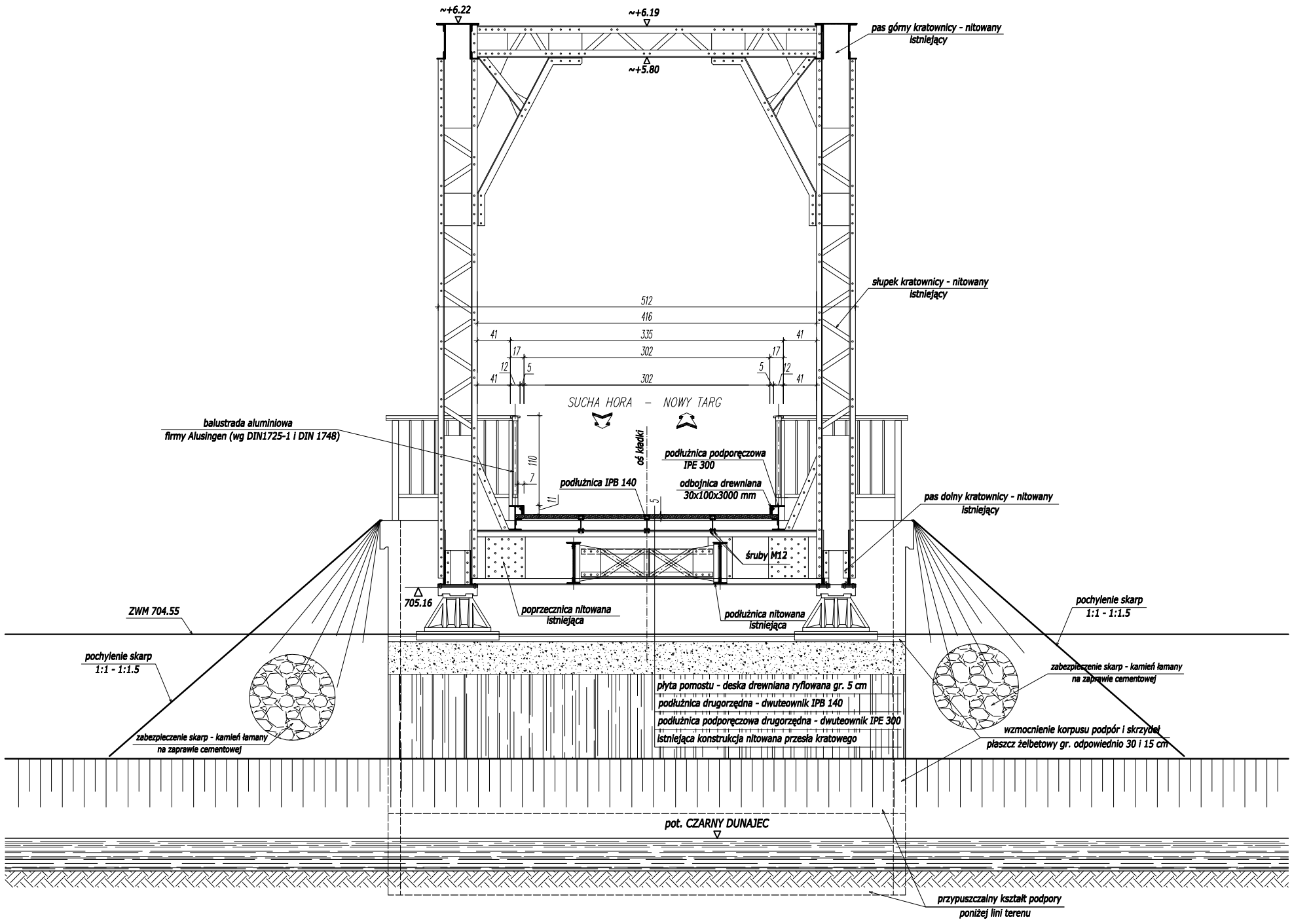

Inwestor: Urząd Gminy Czarny Dunajec, ul. Piłsudskiego 2, 34–470 Czarny Dunajec	Biuro projektowe: GEO ART GEODEZJA BUDOWNICTWO mgr inż. Justyna Polaczek, 34-470 Czarny Dunajec ul.Mościckiego 21, biuro: ul.Rynek 38, tel. (0-18)265-75-93, kom.0-601-46-77-39	mgr inż. Justyna Polaczek, 34–470 Czarny Dunajec, ul. Mościckiego 21, biuro: Rynek 38	
Nazwa opracowania: *Historyczno–kulturowo–przyrodniczy szlak dookoła Tatr, Etap I odc. ścieżki rowerowej Nowy Targ–Sucha Hora, Ścieżka rowerowa na terenie gm. Czarny Dunajec*			
KŁADKA ROWEROWA NA POT. CZARNY DUNAJEC W M. CZARNY DUNAJEC			
Branża: **MOSTOWA**	Adres obiektu budowlanego: Stare Bystre – Chochołów; Gmina: Czarny Dunajec; Powiat: nowotarski; Województwo: małopolskie		Część: **PROJEKT WYKONAWCZY**
Funkcja:	Imię, Nazwisko:	Uprawnienia:	Podpis:
Projektant:	*mgr. inż Wojciech Radwański*	*nr ewid: 37/2003 upr. projektowe bez ograniczeń*	
Sprawdzający:	*mgr inż. Piotr Tarapacki*	*nr ewid: K–64/01 upr. projektowe bez ograniczeń*	
Opracowanie:	*mgr inż. Paweł Polaczek*		
	mgr inż. Michał Molek		
	mgr inż. Michał Truty		
Nazwa rysunku:	**PRZEKRÓJ POPRZECZNY Z WIDOKIEM NA PODPORĘ**	Nr rys. **3.04**	Skala: **1:50**
Prawa autorskie zastrzeżone, łącznie z prawem reprodukcji lub udostępniania osobom trzecim niniejszego rysunku lub jego części bez upoważnienia inwestora.			Czarny Dunajec, 08.2009 r.

Inwestor: Urząd Gminy Czarny Dunajec, ul. Piłsudskiego 2, 34–470 Czarny Dunajec		Biuro projektowe: GEO ART — GEODEZJA BUDOWNICTWO, mgr inż. Justyna Polaczek, 34-470 Czarny Dunajec ul. Mościckiego 21, biuro: ul. Rynek 38, tel. (0-18) 265-75-93, kom. 0-601-46-77-39	mgr inż. Justyna Polaczek, 34–470 Czarny Dunajec, ul. Mościckiego 21, biuro: Rynek 38	
Nazwa opracowania:	*Historyczno–kulturowo–przyrodniczy szlak dookoła Tatr, Etap I odc. ścieżki rowerowej Nowy Targ–Sucha Hora, Ścieżka rowerowa na terenie gm. Czarny Dunajec*			
	KŁADKA ROWEROWA NA POT. CZARNY DUNAJEC W M. CZARNY DUNAJEC			
Branża:	Adres obiektu budowlanego: Stare Bystre – Chochołów			Część:
MOSTOWA	Gmina: Czarny Dunajec	Powiat: nowotarski	Województwo: małopolskie	PROJEKT WYKONAWCZY
Funkcja:	Imię, Nazwisko:		Uprawnienia:	Podpis:
Projektant:	mgr. inż Wojciech Radwański		nr ewid: 37/2003 upr. projektowe bez ograniczeń	
Sprawdzający:	mgr inż. Piotr Tarapacki		nr ewid: K–64/01 upr. projektowe bez ograniczeń	
Opracowanie:	mgr inż. Paweł Polaczek			
	mgr inż. Michał Molek			
	mgr inż. Michał Truty			
Nazwa rysunku:	WIDOK Z GÓRY		Nr rys. 3.05	Skala: 1:100
	Prawa autorskie zastrzeżone, łącznie z prawem reprodukcji lub udostępniania osobom trzecim niniejszego rysunku lub jego części bez upoważnienia inwestora.			Czarny Dunajec, 08.2009 r.

ZBROJENIE PODPÓR SKRAJNYCH

Skala 1:25

PRZEKRÓJ POPRZECZNY A-A

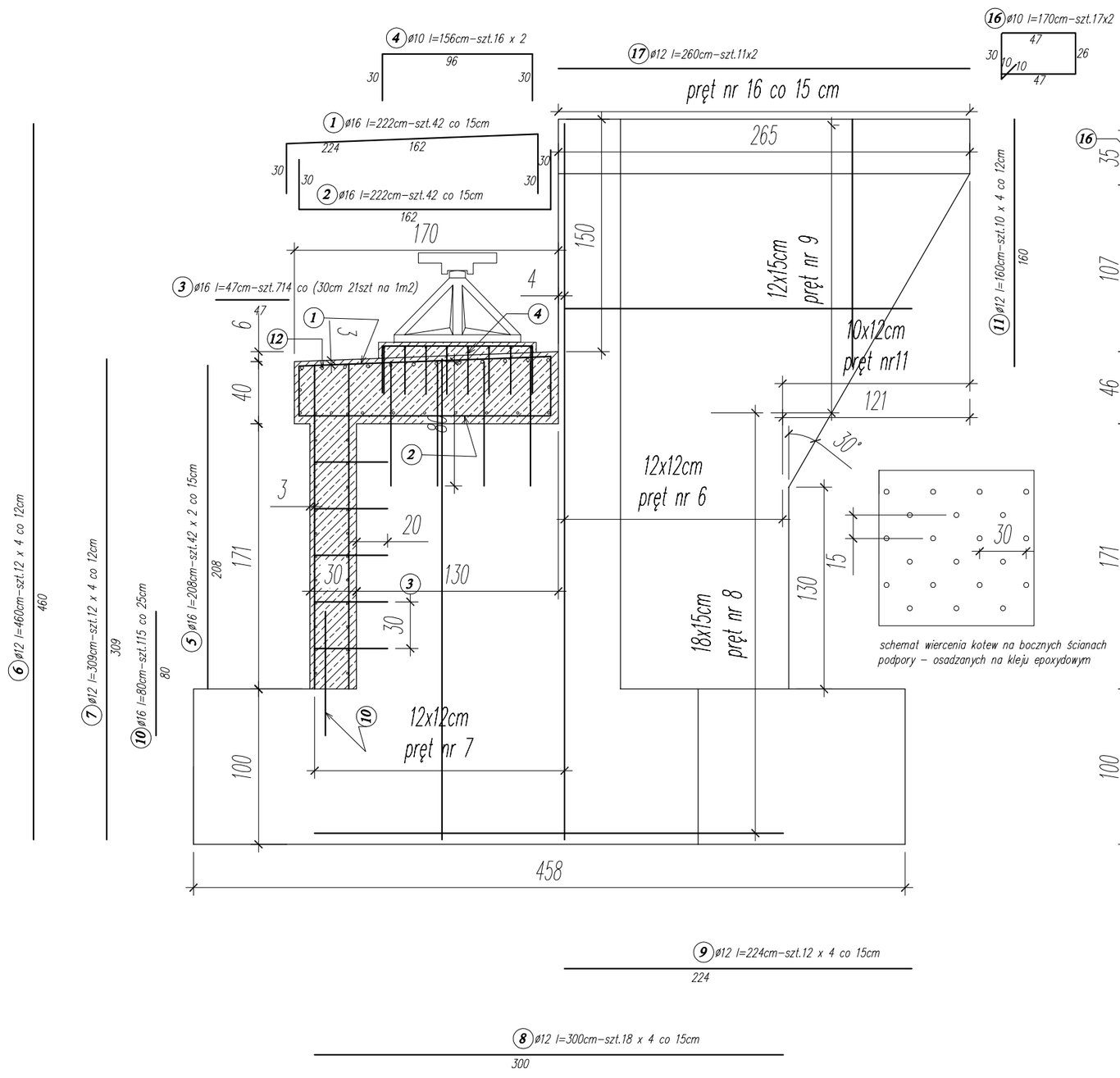

schemat wiercenia kotew na bocznych ścianach podpory – osadzanych na kleju epoxydowym

WIDOK Z BOKU

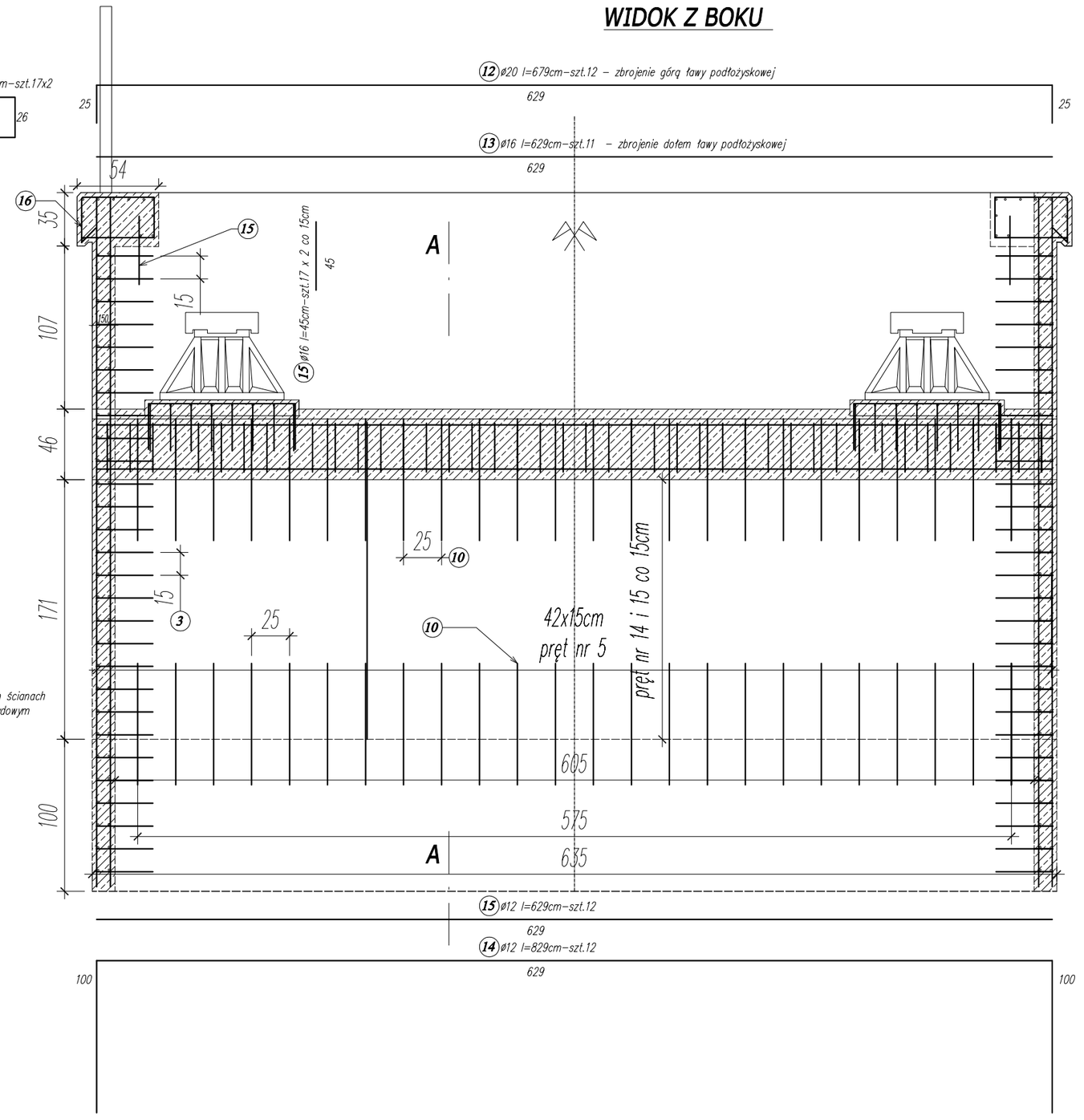

ZESTAWIENIE STALI ZBROJENIOWEJ DLA ZBROJENIA PRZYCZÓŁKA NR 1 I 2
MOST NA POTOKU CZARNY DUNAJEC

Nr pręta	Średnica Ø [mm]	Długość 1 pręta [m]	Ilość sztuk	Łączna długość [m] - Stal AIIIN BSt500S			
				Ø 10	Ø 12	Ø 16	Ø 20
1	16	2.22	42	0	0	93.24	0
2	16	2.22	42	0	0	93.24	0
3	16	0.47	714	0	0	335.58	0
4	10	1.56	32	49.92	0	0	0
5	16	2.08	84	0	0	174.72	0
6	12	4.60	48	0	220.8	0	0
7	12	3.09	48	0	148.32	0	0
8	12	3.00	72	0	216	0	0
9	12	2.24	48	0	107.52	0	0
10	16	0.80	115	0	0	92	0
11	12	1.60	40	0	64	0	0
12	20	6.79	12	0	0	0	81.48
13	16	6.29	11	0	0	69.19	0
14	12	8.29	12	0	99.48	0	0
15	12	6.29	12	0	75.48	0	0
16	10	1.70	34	57.8	0	0	0
17	12	2.60	22	0	57.2	0	0
Razem PODPORA [m]				107.72	988.80	857.97	81.48
Masa [kg/m]				0.617	0.888	1.58	2.47
Masa łączna [kg]				66.46	878.05	1355.59	201.26
Całość PODPORA NR 1[T]				2.501			
Całość PODPORA NR 1 i 2[T]				5.003			

ZESTAWIENIE DLA DWÓCH PODPÓR

Beton: B30 (C25/30) V=15.0 m3 x 2=30.00m3

Stal zbrojeniowa: BST500S G=5003 kg

UWAGA:

Otulina prętów zbrojenia min. a=3.0 cm

ŁĄCZENIE PRĘTÓW WG. PN-91/S-10042

OBIEKTY MOSTOWE. KONSTRUKCJE BETONOWE, ŻELBETOWE I SPRĘŻONE. PROJEKTOWANIE

Inwestor:
Urząd Gminy Czarny Dunajec
ul. Piłsudskiego 2
34–470 Czarny Dunajec

Biuro projektowe:
GEOBIEZJA BUDOWNICTWO
mgr inż. Justyna Polaczek
34-470 Czarny Dunajec ul.Mościckiego 21
Siedz. ul.Rynek 38
tel. (0-18)555-71-93, kom.0-501-46-77-39
GEO ART

mgr inż. Justyna Polaczek
34–470 Czarny Dunajec
ul. Mościckiego 21
biuro: Rynek 38

Nazwa opracowania: *Historyczno–kulturowo–przyrodniczy szlak dookoła Tatr, Etap I odc. ścieżki rowerowej Nowy Targ–Sucha Hora, Ścieżka rowerowa na terenie gm. Czarny Dunajec*

KŁADKA ROWEROWA NA POT. CZARNY DUNAJEC W M. CZARNY DUNAJEC

Branża:	Adres obiektu budowlanego: Stare Bystre – Chochołów			Część:
MOSTOWA	Gmina: Czarny Dunajec	Powiat: nowotarski	Województwo: małopolskie	PROJEKT WYKONAWCZY
Funkcja:	Imię, Nazwisko:		Uprawnienia:	Podpis:
Projektant:	mgr. inż Wojciech Radwański		nr ewid: 37/2003 upr. projektowe bez ograniczeń	
Sprawdzający:	mgr inż. Piotr Tarapacki		nr ewid: K–64/01 upr. projektowe bez ograniczeń	
Opracowanie:	mgr inż. Paweł Polaczek			
	mgr inż. Michał Molek			
	mgr inż. Michał Truty			
Nazwa rysunku:	ZBROJENIE PODPÓR SKRAJNYCH NR 1 i NR 2		Nr rys. 3.06	Skala: 1:25

Prawa autorskie zastrzeżone, łącznie z prawem reprodukcji lub udostępniania osobom trzecim niniejszego rysunku lub jego części bez upoważnienia inwestora.

Czarny Dunajec, 08.2009 r.

KONSTRUKCJA POMOSTU
Skala 1:25

ZESTAWIENIE STALI - KONSTRUKCJA RUSZTU STALOWEGO - POMOST W/C SCIEŻKI ROWEROWEJ					
ELEMENT	LICZBA [szt.]	OZNACZENIE	DŁUGOŚĆ ELEMENTU [mm]	CIĘŻAR ELEMENTU [kg/mb]	MASA CAŁKOWITA [kg]
1	14	IPE 300	7 600,00	42,20	4 490,08
2	14	L 50x50x6	7 600,00	4,47	475,61
3	14	L 80x80x10	7 490,00	11,90	1 247,83
4	21	IPB 140	7 600,00	33,70	5 378,52
5	224	L60x60x6	80,00	5,42	97,13
6	24	2L 70x70x6	750,00	12,76	229,68
7	88	2L 70x70x6	770,00	12,76	864,62
8	12	BL 150x235x10	-	2,75	33,00
9	12	L 80x80x10	210,00	11,90	29,99
10	24	BL 210x248x10	-	4,10	98,40
11	32	L 60x60x6	1 860,00	5,42	322,60
11*	80	L 60x60x6	2 000,00	5,42	867,20
12	18	BL 140x210x10	-	2,30	41,40
13	36	BL 90x210x10	-	1,50	54,00
14	14	IPB 140	2 175,00	33,70	1 026,17
15	42	BL 140x260x12	-	3,40	142,80
16	21	L40x20x4	7 600,00	1,77	282,49
ŁĄCZNIE [kg]					15 681,5
DODATEK 1,5% NA ŚRUBY [kg]					235,2
MASA CAŁKOWITA STALI [kg]					15 916,7

I. MATERIAŁY KONSTRUKCYJNE:

1. Elementy bez oznaczenia "*" dotyczą skrajnych pól kratownicy
2. Stal nowych elementów konstrukcji pomostu - 18G2-a lub rownoważna

UWAGA:

I. OCZYSZCZENIE POWIERZCHNI STALI:

1. Całość istniejącej konstrukcji należy oczyścić na placu budowy przez piaskowanie
2. Nowe elementy konstrukcji stalowej pomostu oczyścić przez piaskowanie

II. ZABEZPIECZENIE ANTYKOROZYJNE STALI:

1. Po wykonaniu piaskowania istniejącej konstrucji stalowej - zabezpieczyć powłokami malarskimi posiadającymi aprobaty techniczne IBDiM
2. Przed montażem elementy konstrukcyjne pomostu zabezpieczyć powłokami malarskimi posiadającymi aprobaty techniczne IBDiM

Inwestor: Urząd Gminy Czarny Dunajec, ul. Piłsudskiego 2, 34-470 Czarny Dunajec	Biuro projektowe: GEO ART GEODEZJA BUDOWNICTWO	mgr inż. Justyna Polaczek, 34-470 Czarny Dunajec, ul. Mościckiego 21, biuro: Rynek 38	
Nazwa opracowania: Historyczno-kulturowo-przyrodniczy szlak dookoła Tatr, Etap I odc. ścieżki rowerowej Nowy Targ-Sucha Hora, Ścieżka rowerowa na terenie gm. Czarny Dunajec			
KŁADKA ROWEROWA NA POT. CZARNY DUNAJEC W M. CZARNY DUNAJEC			
Branża: MOSTOWA	Adres obiektu budowlanego: Stare Bystre – Chochołów; Gmina: Czarny Dunajec; Powiat: nowotarski	Województwo: małopolskie	Część: PROJEKT WYKONAWCZY
Funkcja:	Imię, Nazwisko:	Uprawnienia:	Podpis:
Projektant:	mgr. inż Wojciech Radwański	nr ewid: 37/2003 upr. projektowe bez ograniczeń	
Sprawdzający:	mgr inż. Piotr Tarapacki	nr ewid: K-64/01 upr. projektowe bez ograniczeń	
Opracowanie:	mgr inż. Paweł Polaczek		
	mgr inż. Michał Molek		
	mgr inż. Michał Truty		
Nazwa rysunku:	KONSTRUKCJA POMOSTU	Nr rys. 3.07	Skala: 1:10 1:25
			Czarny Dunajec, 08.2009 r.

Prawa autorskie zastrzeżone, łącznie z prawem reprodukcji lub udostępniania osobom trzecim niniejszego rysunku lub jego części bez upoważnienia inwestora.

POMOST DREWNIANY

Skala 1:20

DESKA POMOSTU - ELEMENT NR 1

skala 1:10

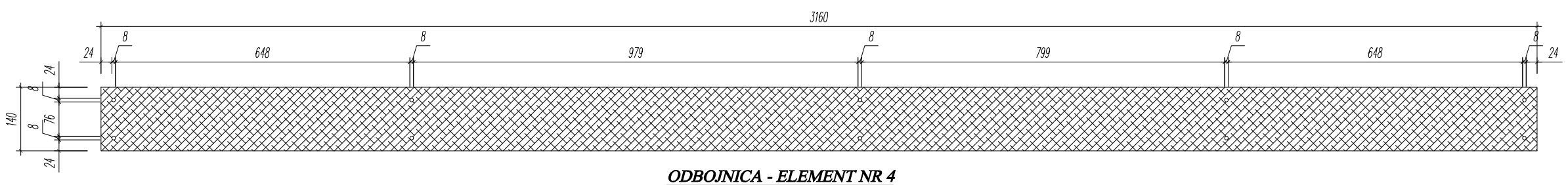

ODBOJNICA - ELEMENT NR 4

skala 1:10

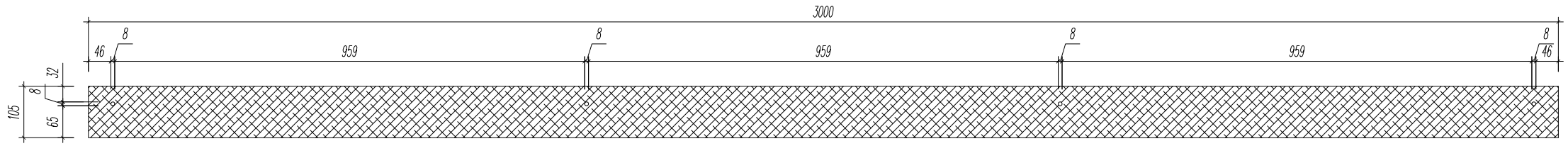

SZCZEGÓŁ A

skala 1:5

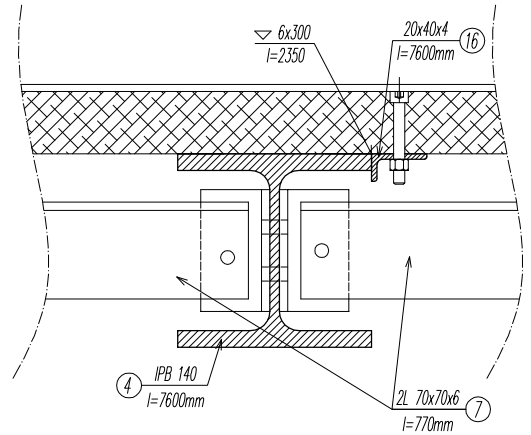

PRZEKRÓJ POPRZECZNY

skala 1:20

PRZEKRÓJ W MIEJSCU POŁĄCZENIA PODŁUŻNIC **PRZEKRÓJ PRZĘSŁOWY**

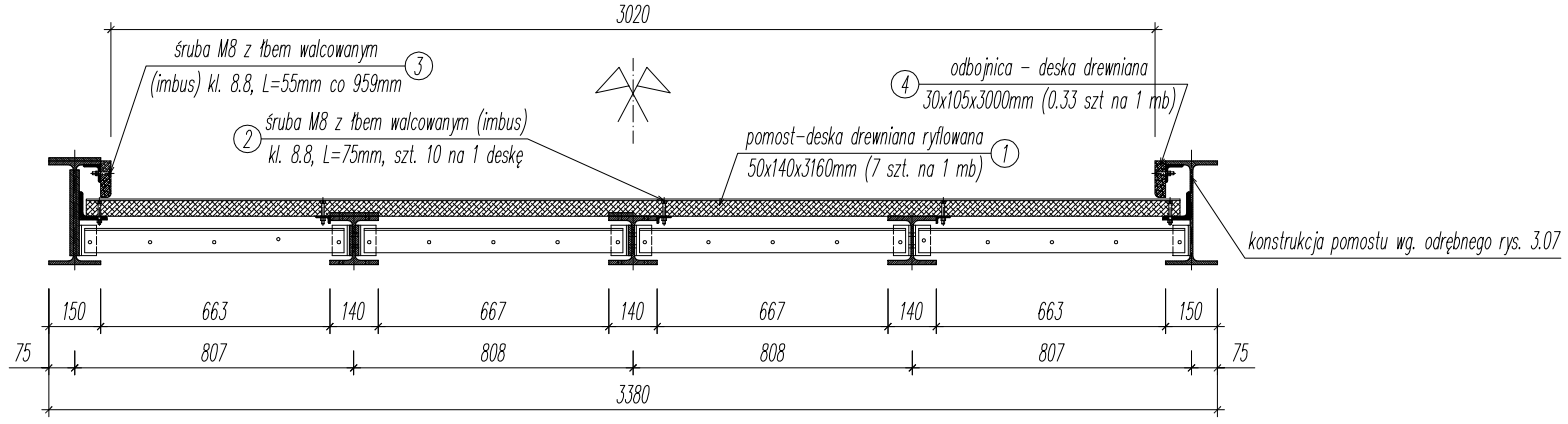

WIDOK Z GÓRY

skala 1:20

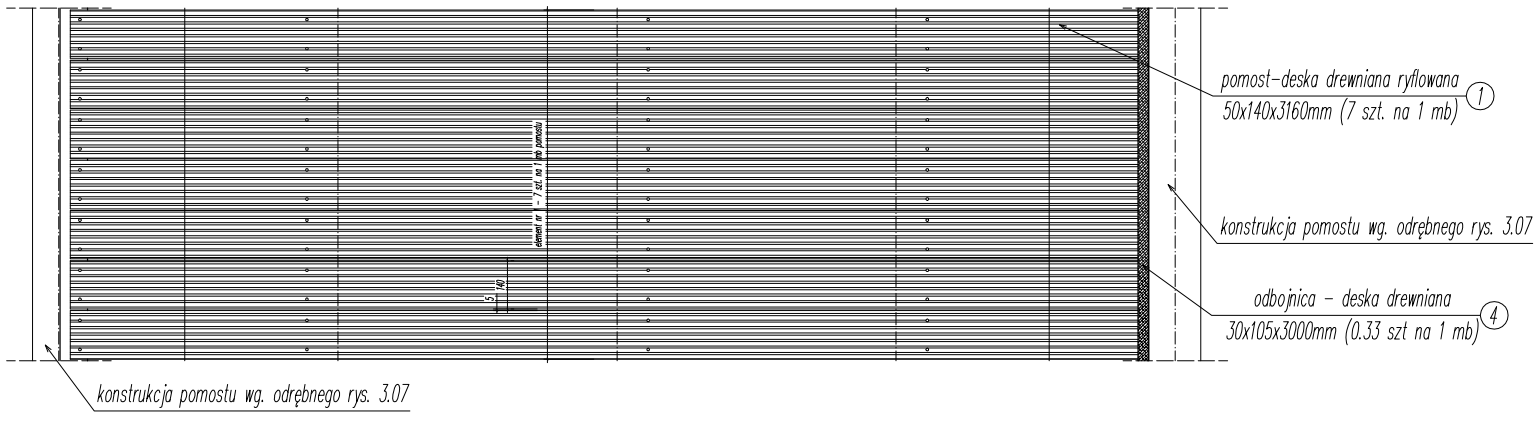

ZESTAWIENIE DREWNA - KONSTRUKCJA POMOSTU DREWNIANEGO - W/C SCIEŻKI ROWEROWEJ

ELEMENT	LICZBA [szt.]	OZNACZENIE	CIĘŻAR ELEMENTU [kg/szt]	MASA CAŁKOWITA [kg]
1	372	50x140x3160	20,00	7 440,00
4	36	30x105x3000	9,45	340,20
ŁĄCZNIE [kg]				7 780,20

ZESTAWIENIE ELEM. MONTAŻOWYCH - KONSTRUKCJA POMOSTU DREWNIANEGO - W/C SCIEŻKI ROWEROWEJ

ELEMENT	LICZBA [szt.]	OZNACZENIE	CIĘŻAR ELEMENTU [kg/szt]	MASA CAŁKOWITA [kg]
2	3 720	M8	0,05	186,00
3	110	M8	0,05	5,50
5	3 720	nakrętki M8	0,04	133,92
ŁĄCZNIE [kg]				325,42

UWAGI:

1. Elementy bez oznaczenia "*" dotyczą skrajnych pól kratownicy
2. Elementy drewniane pomostu zabezpieczyć przez impregnację

Inwestor:

Urząd Gminy Czarny Dunajec
ul. Piłsudskiego 2
34-470 Czarny Dunajec

Biuro projektowe:

GEO ART GEODEZJA BUDOWNICTWO mgr inż. Justyna Polaczek 34-470 Czarny Dunajec ul. Mościckiego 21 biuro: ul. Rynek 38 tel. (0-18) 265-75-93, kom. 0-601-46-77-39

mgr inż. Justyna Polaczek
34-470 Czarny Dunajec
ul. Mościckiego 21
biuro: Rynek 38

Nazwa opracowania: *Historyczno-kulturowo-przyrodniczy szlak dookoła Tatr, Etap I odc. ścieżki rowerowej Nowy Targ-Sucha Hora, Ścieżka rowerowa na terenie gm. Czarny Dunajec*

KŁADKA ROWEROWA NA POT. CZARNY DUNAJEC W M. CZARNY DUNAJEC

Branża:	Adres obiektu budowlanego: Stare Bystre – Chochołów		Część:
MOSTOWA	Gmina: Czarny Dunajec	Powiat: nowotarski / Województwo: małopolskie	PROJEKT WYKONAWCZY
Funkcja:	Imię, Nazwisko:	Uprawnienia:	Podpis:
Projektant:	mgr. inż Wojciech Radwański	nr ewid: 37/2003 upr. projektowe bez ograniczeń	
Sprawdzający:	mgr inż. Piotr Tarapacki	nr ewid: K-64/01 upr. projektowe bez ograniczeń	
Opracowanie:	mgr inż. Paweł Polaczek		
	mgr inż. Michał Molek		
	mgr inż. Michał Truty		
Nazwa rysunku:	POMOST DREWNIANY	Nr rys. 3.08	Skala: 1:10 1:20

Prawa autorskie zastrzeżone, łącznie z prawem reprodukcji lub udostępniania osobom trzecim niniejszego rysunku lub jego części bez upoważnienia inwestora.

Czarny Dunajec, 08.2009 r.

BALUSTRADA MOSTOWA - ALUMINIOWA

skala 1:20

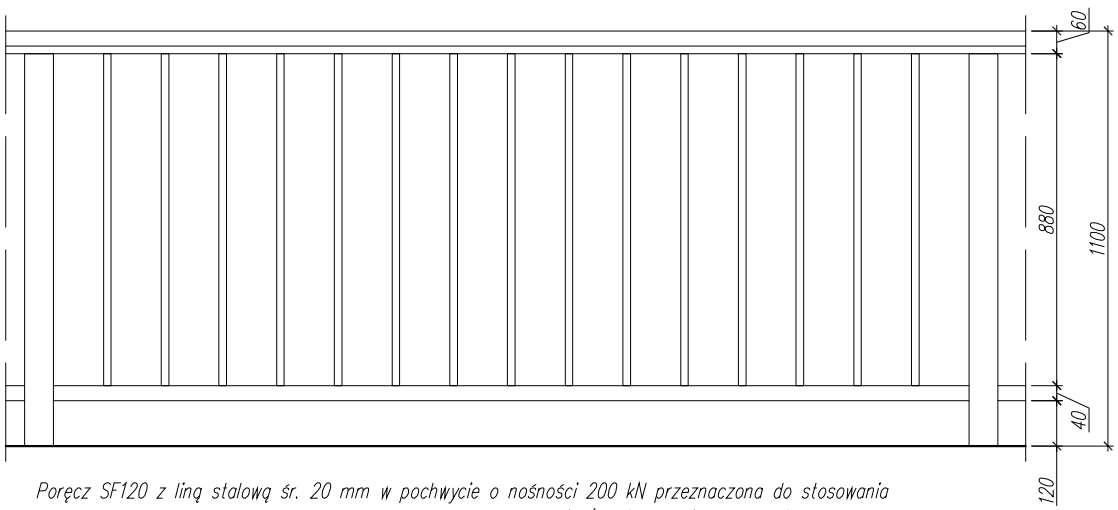

Poręcz SF120 z liną stalową śr. 20 mm w pochwycie o nośności 200 kN przeznaczona do stosowania na obiekty miejskie gdzie może nastąpić kontakt z pojazdami AT/2001-04-014 str 3 p.1

Inwestor: Urząd Gminy Czarny Dunajec, ul. Piłsudskiego 2, 34-470 Czarny Dunajec	Biuro projektowe: GEO ART GEODEZJA BUDOWNICTWO mgr inż. Justyna Polaczek 34-470 Czarny Dunajec ul. Mościckiego 21 biuro: Rynek 38 tel. (0-18) 265-75-93, kom. 0-601-46-77-39 — mgr inż. Justyna Polaczek, 34-470 Czarny Dunajec, ul. Mościckiego 21, biuro: Rynek 38

Nazwa opracowania: ***Historyczno-kulturowo-przyrodniczy szlak dookoła Tatr, Etap I odc. ścieżki rowerowej Nowy Targ-Sucha Hora, Ścieżka rowerowa na terenie gm. Czarny Dunajec***

KŁADKA ROWEROWA NA POT. CZARNY DUNAJEC W M. CZARNY DUNAJEC

Branża:	Adres obiektu budowlanego: Stare Bystre – Chochołów			Część:
MOSTOWA	Gmina: Czarny Dunajec	Powiat: nowotarski	Województwo: małopolskie	**PROJEKT WYKONAWCZY**
Funkcja:	Imię, Nazwisko:		Uprawnienia:	Podpis:
Projektant:	*mgr. inż Wojciech Radwański*		*nr ewid: 37/2003 upr. projektowe bez ograniczeń*	
Sprawdzający:	*mgr inż. Piotr Tarapacki*		*nr ewid: K-64/01 upr. projektowe bez ograniczeń*	
Opracowanie:	*mgr inż. Paweł Polaczek*			
	mgr inż. Michał Molek			
	mgr inż. Michał Truty			
Nazwa rysunku:	SZCZEGÓŁY KONSTRUKCYJNE			Nr rys. 3.09 Skala: 1:20

Prawa autorskie zastrzeżone, łącznie z prawem reprodukcji lub udostępniania osobom trzecim niniejszego rysunku lub jego części bez upoważnienia inwestora.

Czarny Dunajec, 08.2009 r.