POZ. 2.21 PODCIĄG

2 - PRZĘSŁOWY SZT.2

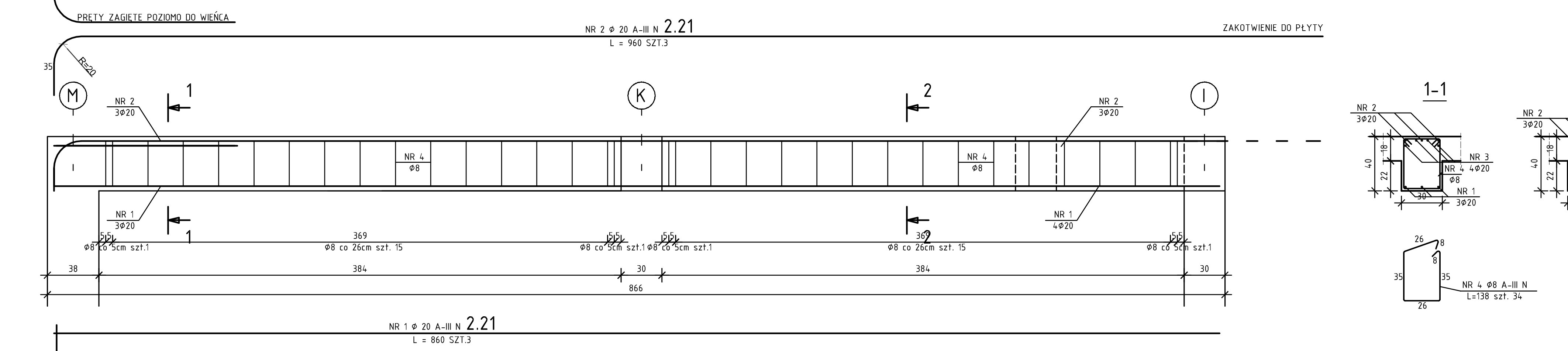

POZ. 2.22 PODCIĄG

4 - PRZĘSŁOWY SZT.2

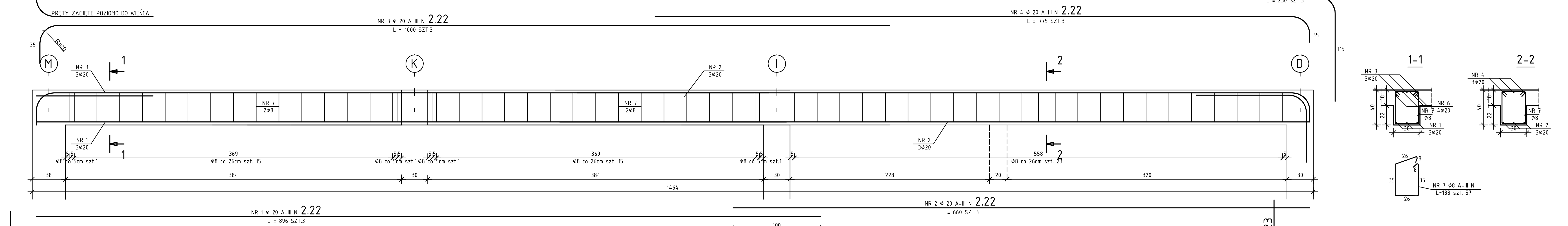

POZ. 2.23 PODCIĄG

4 - PRZĘSŁOWY SZT.2

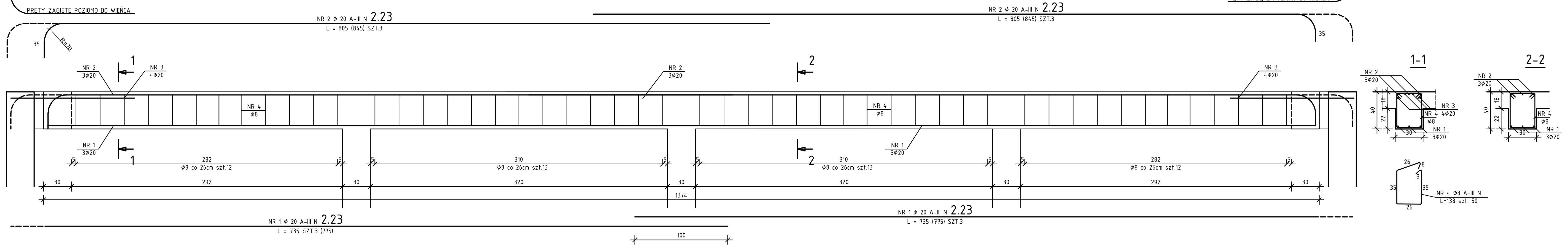

POZ. 2.24 PODCIĄG

1 - PRZĘSŁOWY SZT.1

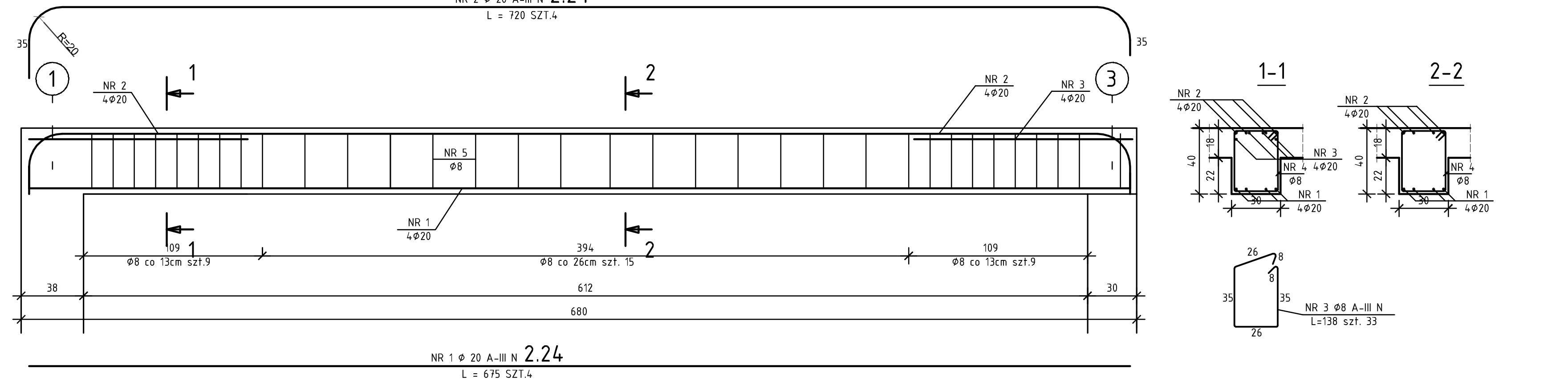

POZ. 2.11 PODCIĄG

3 - PRZĘSŁOWY

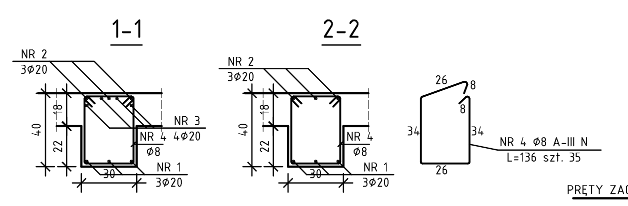

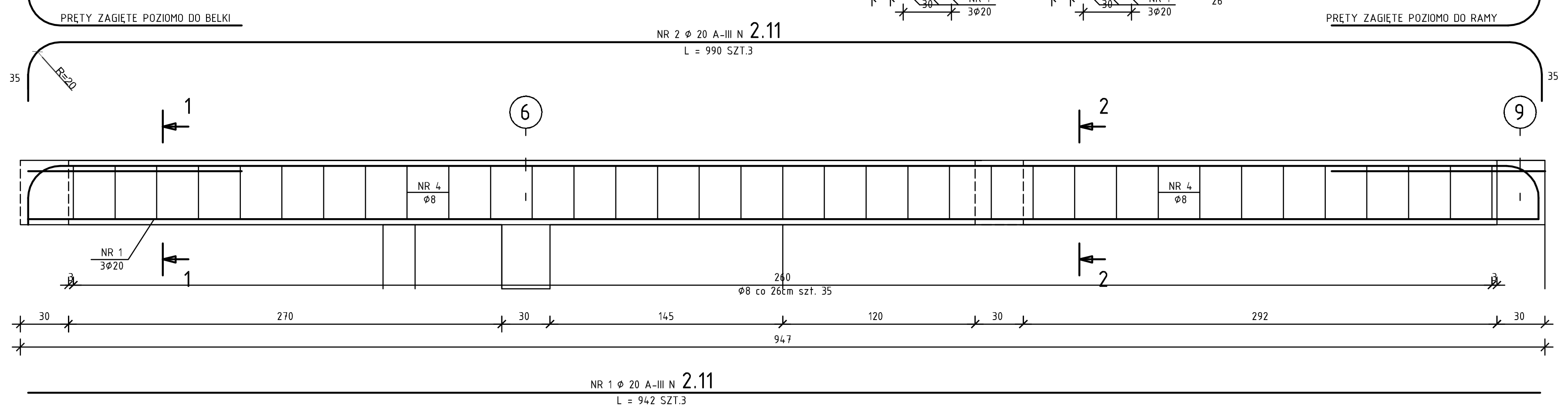

WYKAZ STALI ZBROJENIOWEJ BELEK

POZ.	NR	Średnica [mm] ø	Średnica [mm] #	Długość [cm]	Ilość [szt.]	DŁUGOŚĆ CAŁKOWITA [m] AIIIN - RB 500 W #8	#12	#20
4.1	1		20	690	32			220.80
3.1	2		20	820	32			262.40
	3		20	300	40			120.00
	4		8	146	560	817.60		
4.2	1		20	408	4			16.32
4.4	2		20	1000	3			30.00
	3		20	510	4			20.40
	4		20	1050	3			31.50
	5		20	250	7			17.50
	6		8	408	2	8.16		
	7		8	186	164	305.04		
	8		8	156	35	54.60		
	9		20	560	4			48.64
	10		20	660	4			81.00
	11		20	275	8			79.20
	12		8	560	2	164.16		
3.2	1		20	690	4			27.60
	2		20	1000	3			30.00
	3		20	840	4			33.60
	4		20	1150	3			34.50
	5		20	300	8			24.00
	6		8	146	94	137.24		
	7		8	156	28	43.68		
3.3	1		20	800	12			96.00
2.3	2		20	870	4			34.80
	3		12	870	4		34.80	
	4		20	325	16			52.00
	5		8	146	108	157.68		
	1'		20	730	6			43.80
	2'		20	840	2			16.80
	3'		12	840	2		16.80	
	4'		20	300	8			24.00
	5'		8	146	50	73.00		
4.3	1		20	376	26			97.76
4.4	2		20	542	26			140.92
	3		8	118	260	306.80		
5.1	1		20	725	12			87.00
	2		20	765	8			61.20
	3		20	250	24			60.00
	4		20	230	12			27.60
	5		8	126	120	151.20		
2.21	1		20	860	6			51.60
	2		20	960	6			57.60
	3		20	230	8			18.40
	4		8	138	68	93.84		
2.24	1		20	675	4			27.00
	2		20	720	4			28.80
	3		20	230	8			18.40
	4		8	138	33	45.54		
2.22	1		20	896	6			53.76
	2		20	660	6			39.60
	3		20	1000	6			60.00
	4		20	775	6			46.50
	5		20	250	6			15.00
	6		20	230	8			18.40
	7		8	138	114	157.32		
2.23	1		20	735	6			44.10
	2		20	805	6			48.30
	3		20	230	16			36.80
	4		8	138	104	143.52		
	1'		20	775	6			46.50
	2'		20	845	6			50.70
W1	1		12	1200	1622		19464.00	
W2	2		8	152	1000	1520.00		
W3	3		8	136	1392	1893.12		
	4		8	118	852	1005.36		
	5		12	100	540		540.00	
2.11	1		20	942	3			28.26
	2		20	990	3			29.70
	3		20	230	8			18.40
	4		8	136	35	48.30		
DŁUGOŚĆ OGÓŁEM [m]						7126.16	20055.60	2557.16
MASA JEDNOSTKOWA [kg/m]						0.395	0.888	2.470
MASA OGÓŁEM [kg]						2814.84	17809.37	6316.18
MASA RAZEM [kg]						26940.39		

BETON B25 (C20/25)

STAL A-IIIN (RB500W)

PRĘTY GŁÓWNE I STRZEMIONA

UWAGI:

- *WYMIARY PRĘTÓW PODANE SĄ W OSIACH PRĘTÓW*
- *WYMIARY STRZEMION PO OBRYSIE ZEWNĘTRZNYM*
- *MIN. OTULINA PRĘTÓW = 2cm*
- *ROZPATRYWAĆ ŁĄCZNIE Z PROJEKTEM ARCHITEKTONICZNYM I PROJEKTAMI BRANŻOWYMI*

Przedmiot rysunku :	**BELKI ŻELBETOWE**		
Stadium :	PROJEKT WYKONAWCZY		
Branża :	KONSTRUKCJA		
Obiekt :	ROZBUDOWA I PRZEBUDOWA SZKOŁY PODSTAWOWEJ NR 1 WRAZ Z SALĄ GIMNASTYCZNĄ NA ZESPÓŁ SZKÓŁ PODSTAWOWEJ I GIMNAZJUM W CICHEM DOLNEM		
Inwestor :	GMINA CZARNY DUNAJEC UL. PIŁSUDSKIEGO 2, 34-470 CZARNY DUNAJEC		
Lokalizacja:	DZ. NR EWID. 6826/3, 6826/1, 6827/8, 6827/9, 6826/2, 6812, 6813/5, 6827/13, 6785/13, 6818,6817/5, 6807, 6806, 6805/5, 6834, 6833/5,6842/1, 18108/1 OBRĘB CICHE DOLNE, GMINA CZARNY DUNAJEC		
SKALA	Nr rysunku	Nr strony	Data
1 : 20	K-14		PAŹDZIERNIK 2013
Opracowali:	mgr inż. Tomasz Rusnak mgr inż. Janusz Gil		
Projektował :	mgr inż. Maciej Walkosz Upr. Nr MAP/0159/PWOK/12		
Sprawdził :	inż. Kazimierz Musiał Upr. Nr GP.IV-63/113/75		